Автономная некоммерческая организация сертификации продукции «АКАДЕММАШ»

ЗАКЛЮЧЕНИЕ

ЭКСПЕРТИЗЫ ПРОМЫШЛЕННОЙ БЕЗОПАСНОСТИ

№ 229 /10-10

на применение труб гофрированных из нержавеющей стали т. м. “Lavita” для газа диаметром (DN): 8, 10, 12, 15,18, 20, 25, 32, 40, 50 мм модификации GF, HF, GFP, HFP; соединительных деталей трубопроводов т.м. "Lavita" диаметром (DN): 8, 10, 12, 15,18, 20, 25, 32, 40, 50 мм из латуни и стали с изолирующей прокладкой и без нее; шаровых газовых кранов т. м. “Lavita” серий GFFL, GFFB, GMFL, GMFB, GPFL(C), GPML(C) производства “LAVITA Co., LTD” (Корея) в системах внутридомового газопровода, внутриквартирной разводки, подсоединения (подключения) газового оборудования, газовой арматуры (электромагнитных клапанов, клапанов термозапорных), индивидуальных и коллективных приборов учета газа.

Заказчик: “LAVITA Co., LTD” (Корея)

Руководитель экспертной организации
АНО СП «АКАДЕММАШ»

В.Ж.Волков
02.12.10 г.

Содержание

1. Вводная часть 3
1.1. Основание для проведения экспертизы 3
1.2. Сведения об экспертной организации 4
1.3. Сведения об экспертах 4
2. Перечень объектов экспертизы 4
3. Данные о заказчике 5
4. Цель проведения экспертизы 5
5. Сведения о рассмотренных документах 5
6. Назначение и краткая характеристика объекта экспертизы 6
7. Результаты проведенной экспертизы 10
8. Заключение и рекомендации 12

Приложение №1. Перечень нормативно-технической документации

1. Вводная часть

1.1. Основание для проведения экспертизы

Заключение экспертизы промышленной безопасности о соответствии требованиям промышленной безопасности **труб гофрированных из нержавеющей стали т. м. “Lavita” для газа диаметром (DN): 8, 10, 12, 15,18, 20, 25, 32, 40, 50 мм модификации GF, HF, GFP, HFP; соединительных деталей трубопроводов т.м. "Lavita" диаметром (DN): 8, 10, 12, 15,18, 20, 25, 32, 40, 50 мм из латуни и стали с изолирующей прокладкой и без нее; шаровых газовых кранов т.м. "Lavita" серий GFFL, GFFB, GMFL, GMFB, GPFL(C), GPML(C) производства “LAVITA Co., LTD” (Корея), применяемых в системах внутридомового газопровода, внутриквартирной разводки, подсоединения (подключения) газового оборудования, газовой арматуры (электромагнитных клапанов, клапанов термозапорных), индивидуальных и коллективных приборов учета газа,**

выполнено в соответствии с основными документами, регламентирующими процедуру проведения и порядок оформления экспертизы промышленной безопасности опасного производственного объекта в Российской Федерации:

- Федеральный закон «О промышленной безопасности опасных производственных объектов» от 21.07.97 г. № 116-ФЗ;
- ПБ 03-246-98. «Правила проведения экспертизы промышленной безопасности», утвержденные постановлением Госгортехнадзора России от 06.11.98 г. № 64 (с изменениями от 01.08.2002 г. №1);
- Постановление Правительства Российской Федерации от 25.12.98г. № 1540 «О применении технических устройств на опасных производственных объектах»;
- «Положение о порядке выдачи разрешений на применение технических устройств на опасных производственных объектах» (РД 03-485-02), утвержденное Постановлением Госгортехнадзора России № 25 от 14.06.2002г.;
- ПБ 12-529-03. «Правила безопасности систем газораспределения и газопотребления», утвержденные постановлением Госгортехнадзора России от 18.03.2003 г. №9;
- РД 12-608-03. «Положение по проведению экспертизы промышленной безопасности на объектах газоснабжения», утвержденное постановлением Госгортехнадзора России от 05.06.2003 г. № 67.

Экспертиза промышленной безопасности выполнена согласно заявки на проведение экспертизы и Договора, заключенного между Заказчиком экспертизы “Lavita Co., LTD” Корея и экспертной организацией АНО сертификации продукции «АКАДЕММАШ».

Эксперты для проведения экспертизы назначены официально, их полномочия определены в порядке, установленном экспертной организацией согласно п. 4.3.2 ПБ 03-246-98 «Правил проведения экспертизы промышленной безопасности» с изм. № 1».

1.2. Сведения об экспертной организации

Экспертная организация - Автономная некоммерческая организация сертификации продукции «АКАДЕММАШ» (АНО сертификации продукции «АКАДЕММАШ»)

Юридический адрес:
РФ, 115114, г. Москва, Дербеневская набережная, д. 11

Фактический адрес:
РФ, 115114, г. Москва, ул. Дербеневская, дом 20, строение 16.
Телефон/факс (495) 775-76-60.

Управляющий АНО СП «АКАДЕММАШ» - Еникеев И.Л., руководитель экспертной организации АНО СП «АКАДЕММАШ» - Волков В.Ж.

АНО сертификации продукции «АКАДЕММАШ» имеет лицензию на осуществление деятельности по проведению экспертизы промышленной безопасности технических устройств, применяемых на опасном производственном объекте; зданий и сооружений на опасном производственном объекте; иных документов, связанных с эксплуатацией опасных производственных объектов – регистрационный № ДЭ-00-007219(ДКПС) от 19.12.2008 г., выданные Федеральной службой по экологическому, технологическому и атомному надзору.

1.3. Сведения об экспертах

Эксперт	Трапезников Ю.В.	удостоверение № НОА-034-0472, протокол № 51 от 15.05.2008г, выданное ООО «НТО Промышленная безопасность»

2. Перечень объектов экспертизы

Объект экспертизы промышленной безопасности, на который распространяется действие заключения экспертизы промышленной безопасности - **трубы гофрированные из нержавеющей стали т. м. “Lavita” для газа диаметром (DN): 8, 10, 12, 15,18, 20, 25, 32, 40, 50 мм модификации GF, HF, GFP, HFP; соединительные детали трубопроводов т.м. "Lavita" диаметром (DN): 8, 10, 12, 15,18, 20, 25, 32, 40, 50 мм из латуни и стали с изолирующей прокладкой и без нее; шаровые газовые краны т.м. "Lavita" серий GFFL, GFFB, GMFL, GMFB, GPFL(C), GPML(C) производства “LAVITA Co., LTD” (Корея), применяемые в системах внутридомового газопровода, внутриквартирной разводки, подсоединения (подключения) газового оборудования, газовой арматуры (электромагнитных клапанов, клапанов термозапорных), индивидуальных и коллективных приборов учета газа.**

Экспертиза промышленной безопасности применения технических устройств была проведена в период с 28.10.10 г. по 02.11.10 г.

3. Данные о заказчике

Заказчик: “LAVITA Co., LTD” Корея.
Юридический и почтовый адрес:
54-67, 1 GA, Daechang-Dong, Jung-Gu, Busan, Korea (Корея).
Президент: Lee Jaesok.

4. Цель проведения экспертизы

Экспертиза выполнена с целью определения соответствия **труб гофрированных из нержавеющей стали т. м. “Lavita” для газа диаметром (DN): 8, 10, 12, 15,18, 20, 25, 32, 40, 50 мм модификации GF, HF, GFP, HFP; соединительных деталей трубопроводов т.м. "Lavita" диаметром (DN): 8, 10, 12, 15,18, 20, 25, 32, 40, 50 мм из латуни и стали с изолирующей прокладкой и без нее; шаровых газовых кранов т. м. “Lavita”серий GFFL, GFFB, GMFL, GMFB, GPFL(C), GPML(C) производства “ LAVITA Co., LTD” (Корея), применяемых в системах внутридомового газопровода, внутриквартирной разводки, подсоединения (подключения) газового оборудования, газовой арматуры (электромагнитных клапанов, клапанов термозапорных), индивидуальных и коллективных приборов учета газа,** требованиям, изложенным в ПБ 03-517-02 «Общие правила промышленной безопасности для организаций, осуществляющих, деятельность в области промышленной безопасности опасных производственных объектах», ПБ 12-529-03 «Правила безопасности систем газораспределения и газопотребления», СНиП 42-01-2002 «Газораспределительные системы» и других нормативных документах, действующих на территории РФ в части обеспечения промышленной безопасности.

Примечание: полный перечень нормативных документов приведен в приложении 1 к настоящему заключению.

5. Сведения о рассмотренных документах

Для проведения экспертизы промышленной безопасности Заказчиком были предоставлены следующие документы:

- Информация о изготовителе
- Перечень, описание и краткая техническая характеристика оборудования
- Чертежи общего вида

- Копии сертификатов соответствия ГОСТ Р № РОСС KR.AB68.H00048 от 01.09.2009г. на трубы гофрированные из нержавеющей стали т. м. “Lavita” для газа и ГОСТ Р № РОСС KR.AB68.H00049 от 01.09.2009г.; ГОСТ № РОСС KR.AB68.B00215 от 09.10.2009 г. на шаровые краны и соединительные детали трубопроводов
- Копии протоколов сертификационных испытаний № 1707, № 1708 от 01.09.2009г. ИЦ «АкадемСиб» г. Новосибирск труб гофрированных из нержавеющей стали т. м. “Lavita” для газа, диаметром (DN): 10, 12, 15, 20, 25, 32 мм и соединительных деталей трубопроводов диаметром (DN): 10, 12, 15, 20, 25, 32 мм из латуни и стали с изолирующей прокладкой и без нее для присоединения к газовым приборам производства “Lavita Co., LTD” Корея
- Копия Сертификата соответствия № QMS-1988 со сроком действия до 11.06.2011г
- Копия товарного сертификата пожарной службы Кореи № 2008-08-0034
- Гибкая гофрированная труба из нержавеющей стали Паспорт
- Латунные обжимные фитинги для гофрированной трубы из нержавеющей стали. Паспорт
- Кран латунный шаровый муфтовый полнопроходной для газа. Паспорт

6. Назначение и краткая характеристика объекта экспертизы

Трубы гофрированные из нержавеющей стали т.м. “Lavita” производства “LAVITA Co., LTD” Корея для газа, диаметром (DN): 8, 10, 12, 15,18, 20, 25, 32, 40, 50 мм модификации GF, HF, GFP, HFP применяются в системах внутридомового газопровода, внутриквартирной разводки, подсоединения (подключения) газового оборудования, газовой арматуры (электромагнитных клапанов, клапанов термозапорных), индивидуальных и коллективных приборов учета газа.

Существуют следующие модификации гофрированной трубы:

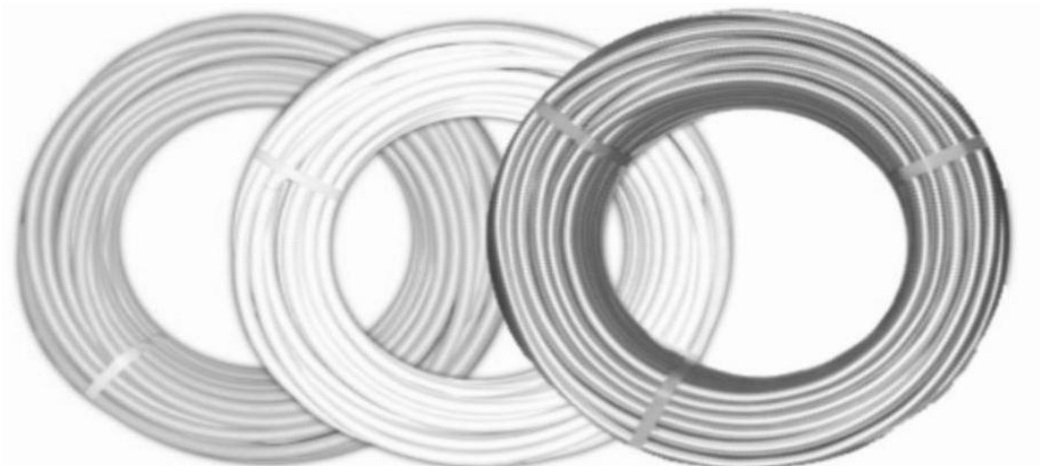

- **GF** – неотожженная гофрированная труба из нержавеющей стали;
- **HF** - отожженная гофрированная труба из нержавеющей стали;
- **GFP** –неотожженная гофрированная труба из нержавеющей стали в полиэтиленовой оболочке;
- **HFP** –отожженная гофрированная труба из нержавеющей стали в полиэтиленовой оболочке.

Гофрированные трубы модификаций GFP, HFP из нержавеющей стали в полиэтиленовой оболочке применяются и для подземной укладки газопроводов, а так же там, где необходима прокладка трубы в штробе, заделаваемой цементом или известью.

Монтаж гофрированных труб из нержавеющей стали производится при температуре от -30 до +60^{0}С. Подключение гофрированных труб к газовым приборам осуществляется при помощи соединительных деталей из латуни и стали с изолирующей прокладкой и без нее специально предназначенным для этого инструментом.

Показатель	***Типоразмер***									
	8	***10***	***12***	***15***	***18***	***20***	***25***	***32***	***40***	***50***
Внешний диаметр, мм	*12,1*	*14,1*	*16,2*	*17,9*	*20,0*	*25,2*	*31,5*	*37,6*	*51,0*	*63,0*
Внутренний диаметр, мм	*7,8*	*9,6*	*11,8*	*14,5*	*17,8*	*21,2*	*26,5*	*32,0*	*40,0*	*50,0*
Толщина стенки трубы, мм	*0,3*	*0,3*	*0,3*	*0,3*	*0,3*	*0,3*	*0,3*	*0,3*	*0,5*	*0,5*
Длина бухты, м	*60*	*60*	*60*	*50*	*40*	*30*	*30*	*20*	*10*	*10*
Шаг гофры, мм	*3,75*	*4,00*	*4,25*	*4,76*	*5,00*	*5,00*	*5,26*	*5,6*	*10,5*	*12,3*
Диапазон рабочих температур, ^{0}С	*-50... +110*									
Максимальная кратковременно допустимая температура, ^{0}С	*150*									
Максимальное рабочее давление при максимальной рабочей температуре, бар	*15*									
Максимальное (разрушающее) давление при температуре 20^{0}С	*210*									
Коэффициент линейного расширения, а 10^6, 1/^{0}С	*17*									
Коэффициент эквивалентной равномерно-зернистой шероховатости	*0,008*									
Диффузия кислорода, мг/л	*0*									
Коэффициент теплопроводности, Вт/м*К	*17*									
Минимальный радиус изгиба вручную, мм	*25*	*30*	*35*	*45*	*54*	*60*	*75*	*95*	*120*	*150*
Срок службы трубы при соблюдении паспортных условий, лет	*Не ограничен*									

Соединительные детали трубопроводов т.м. “Lavita” производства “LAVITA Co., LTD” Корея диаметром (DN): 8, 10, 12, 15,18, 20, 25, 32, 40, 50 мм из латуни и стали с изолирующей прокладкой и без нее, предназначены для подсоединения (подключения) гофрированных труб из нержавеющей стали к газовому оборудованию, газовой арматуре (электромагнитным клапанам, клапанам термозапорным), к индивидуальным и коллективным приборам учета газа специально предназначенным для этого инструментом.

Соединительные детали трубопроводов диаметром (DN): 8, 10, 12, 15,18, 20, 25, 32, 40, 50 мм из латуни и стали обладают защитными свойствами от утечек газа.

Соединительные детали трубопроводов диаметром (DN): 8, 10, 12, 15,18, 20, 25, 32, 40, 50 мм из латуни и стали с изолирующей прокладкой благодаря наличию диэлектрической вставки и изоляционного стопорного кольца выполняют функцию изолирующего соединения, предотвращая аварийные ситуации.

Показатель	***Типоразмер***									
	8	***10***	***12***	***15***	***18***	***20***	***25***	***32***	***40***	***50***
Материал трубы	*Нержавеющая сталь 08Х18Н10*									
Материал корпуса и гайки	*Латунь С3771*									
Материал уплотнительного кольца	*Кремний-органическая резина/масло-бензостойкая резина*									
Размер резьбы, дюйм	***1/8***	***1/8***	***1/2***	***1/2***	***3/4***	***3/4***	***1***	***11/4***	***11/2***	***2***
Момент затяжки обжимной гайки, Нм	*25-35*									
Диапазон рабочих температур, ^{0}С	*-50... +110*									
Максимальная кратковременно допустимая температура, ^{0}С	*150*									
Максимальное рабочее давление при максимальной рабочей температуре, бар	*15*									
Срок службы фитингов при соблюдении паспортных условий, лет	*30*									

Устройство универсального фитинга

1	Корпус фитинга	Латунь С3771
2	Уплотнительное кольцо	Силикон
3	Кольцо	Латунь С3771
4	Гребенчатое кольцо	08Х18Н10
5	Обжимная гайка	Латунь С3771

Устройство фитинга с изолирующей вставкой

1	Корпус фитинга	Латунь С3771
2	Уплотнительное кольцо	Масло-бензостойкая резина
3	Стопорное кольцо	Нейлон
4	Обжимная гайка	Латунь С3771

Монтаж гофрированных труб из нержавеющей стали производится при температуре от -30 до +60^{0}С. Подключение гофрированных труб к газовым приборам осуществляется при помощи соединительных деталей из латуни и стали с изолирующей прокладкой и без нее специально предназначенным для этого инструментом.

Шаровые газовые краны т.м. “Lavita” производства “LAVITA Co., LTD” Корея серий GFFL, GFFB, GMFL, GMFB, GPFL(C), GPML(C) применяются в качестве запорного устройства на газопроводах среднего и низкого давлений.

№	Характеристика	Значение	Обоснование
1	Класс герметичности затвора	“А”	ГОСТ 9544-93
2	Нормативный срок службы	30 лет	ГОСТ 4.114-84
3	Минимальный ресурс	12000 циклов	ГОСТ 9544-93, ГОСТ 21345-8
4	Наработка на отказ		
5	Условное нормативное давление,Ру (PN)	Газ-не более 4,0 МПа Вода -см. график 1	ГОСТ 26349-84, ГОСТ 356-80
6	Интервал рабочих температур	Газ-от -15 до +60°С Вода - -15 до +150°С	ГОСТ 4.114-84

Корпус крана **1** выполнен из двух латунных, никелированных деталей,

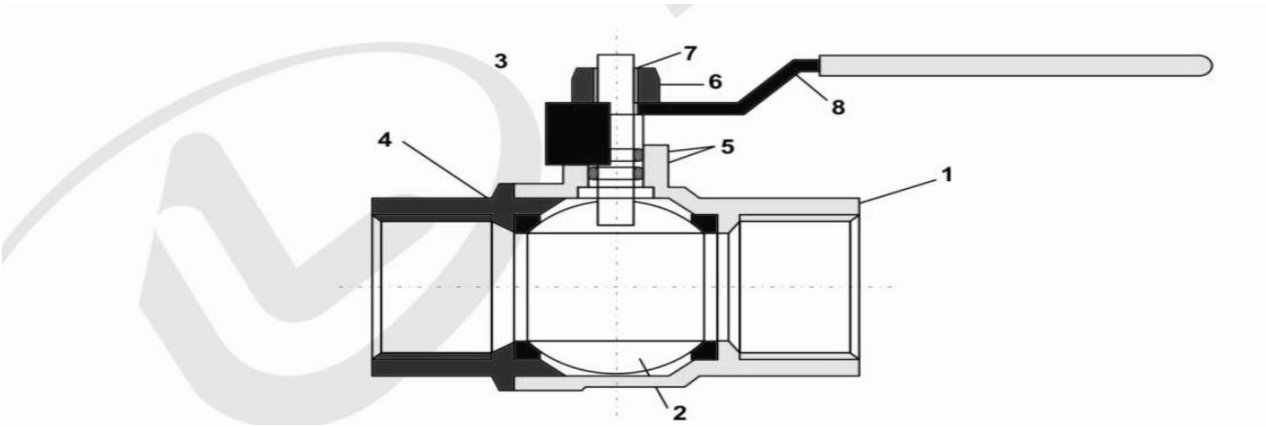

соединенных между собой на резьбе с проклейкой пропилметакрилатным клеем анаэробного твердения (допущен для контакта с пищевыми жидкостями). Запорный орган крана представляет из себя латунный хромированный шар **2**, приводимый в движение латунным штоком **3**. В качестве седельных уплотнений использованы тефлоновые кольца **4**. Уплотнение штока выполнено в виде двух колец **5** из витона (FPM). Ручка **8** крепится при помощи гайки **6**, имеющей полиэтиленовый вкладыш **7**, предотвращающий самопроизвольное ослабление гайки.

Диаметр условного прохода	*Типоразмер*					
	GFFL	GFFB	GMFL	GMFB	GPFL(C)	GPML(C)
1/2'	●	●	●	●	●	●
3/4'	●	●	●	●	●	●
1'	●	●	●	●	●	●
1 1/4'	●	●	●	●	●	●
1 1/2'	●	●	●	●		
2'	●	●	●	●		

7. Результаты проведенной экспертизы

В результате проведенной экспертизы установлено, что **трубы гофрированные из нержавеющей стали т. м. “Lavita” для газа диаметром (DN): 8, 10, 12, 15,18, 20, 25, 32, 40, 50 мм модификации GF, HF, GFP, HFP; соединительные детали трубопроводов т.м. "Lavita" диаметром (DN): 8, 10, 12, 15,18, 20, 25, 32, 40, 50 мм из латуни и стали с изолирующей прокладкой и без нее; шаровые газовые краны т.м. "Lavita" серий GFFL, GFFB, GMFL, GMFB, GPFL(C), GPML(C) производства “LAVITA Co., LTD” (Корея), применяемые в системах внутридомового газопровода, внутриквартирной разводки, подсоединения (подключения) газового оборудования, газовой арматуры (электромагнитных клапанов, клапанов термозапорных), индивидуальных и коллективных приборов учета газа,**

соответствуют требованиям промышленной безопасности по нормативной документации, действующей на территории Российской Федерации.

Конструкция технических устройств исключает на всех предусмотренных режимах работы нагрузки, способные вызвать разрушения, представляющие опасность для обслуживающего персонала.

Конструкция технических устройств обеспечивает безопасность при использовании, техническом обслуживании и соответствует эргономическим требованиям.

Мероприятия по охране окружающей среды соответствуют требованиям СанПиН 4630 и СанПиН 42-128-4690.

Составные части технических устройств являются изделиями, не представляющими опасность для жизни и здоровья человека и окружающей природной среды.

Утилизация производится силами и средствами эксплуатирующей организации в соответствии с санитарно-гигиеническими нормами.

Маркировка, упаковка, транспортирование и хранение соответствуют ГОСТ 263-84

Условия хранения соответствуют ГОСТ 15150, а в части механических факторов соответствуют ГОСТ 23170.

В техническом паспорте на изделие и в инструкции по монтажу, эксплуатации и техническому обслуживанию предусмотрены разделы:

- описание;
- основные характеристики;
- правила эксплуатации;
- транспортировка;
- монтаж;
- техническое обслуживание;
- меры безопасности.

Объем информации в указанных документах достаточен для правильного монтажа, наладки и пуска в эксплуатацию аппарата.

Конструкторская и техническая документация представлена на русском языке в соответствии с ПБ 10-574-03 п. 1.3.1.

Каждое изделие имеет маркировку (фирменную табличку), содержащую необходимые сведения. Также на каждое изделие оформляется формуляр. Вся эксплуатационная документация на изделие оформляется на русском языке.

Поверхности технического устройства имеют допустимый по требованиям безопасности температурный уровень и не требуют дополнительной теплоизоляции.

Срок эксплуатации гофрированных труб из нержавеющей стали - не ограничен.

Срок эксплуатации соединительных деталей и шаровых кранов для газопроводов – 30 лет.

Технические устройства успешно прошло сертификационные испытания в ИЦ «АкадемСиб» г. Новосибирск (протоколы испытаний № 1707, № 1708 от 01.09.2009г.).

Трубы гофрированные из нержавеющей стали т. м. “Lavita” для газа диаметром (DN): 8, 10, 12, 15,18, 20, 25, 32, 40, 50 мм модификации GF, HF, GFP, HFP; соединительные детали трубопроводов т.м. "Lavita" диаметром (DN): 8, 10, 12, 15,18, 20, 25, 32, 40, 50 мм из латуни и стали с изолирующей прокладкой и без нее; шаровые газовые краны т.м. "Lavita" серий GFFL, GFFB, GMFL, GMFB, GPFL(C), GPML(C) производства “LAVITA Co., LTD” (Корея), применяемые в системах внутридомового газопровода, внутриквартирной разводки, подсоединения (подключения) газового оборудования, газовой арматуры

(электромагнитных клапанов, клапанов термозапорных), индивидуальных и коллективных приборов учета газа,

имеют Сертификаты соответствия Госстандарта ГОСТ Р № РОСС KR.AB68.H00048 и ГОСТ Р № РОСС KR.AB68.H00049 от 01.09.2009г.; ГОСТ № РОСС KR.AB68.B00215 от 09.10.2009 г.; сертификат соответствия организации-заявителя соответствия № QMS-1988 со сроком действия до 11.06.2011г.

8. Заключение и рекомендации

Проведенная экспертиза технических устройств – **труб гофрированных из нержавеющей стали т. м. “Lavita” для газа диаметром (DN): 8, 10, 12, 15,18, 20, 25, 32, 40, 50 мм модификации GF, HF, GFP, HFP; соединительных деталей трубопроводов т.м. "Lavita" диаметром (DN): 8, 10, 12, 15,18, 20, 25, 32, 40, 50 мм из латуни и стали с изолирующей прокладкой и без нее; шаровых газовых кранов т.м. "Lavita" серий GFFL, GFFB, GMFL, GMFB, GPFL(C), GPML(C) производства “LAVITA Co., LTD” (Корея), применяемых в системах внутридомового газопровода, внутриквартирной разводки, подсоединения (подключения) газового оборудования, газовой арматуры (электромагнитных клапанов, клапанов термозапорных), индивидуальных и коллективных приборов учета газа,**

показала, что данные технические устройства отвечают требованиям нормативно-технических документов, действующих в Российской Федерации, в части обеспечения промышленной безопасности.

Эксперт _____ Ю.В. Трапезников

(Удостоверение № НОА-034-0472, протокол № 51 от 15.05.2008г, выданное ООО «НТО Промышленная безопасность»)

Приложение №1

Перечень нормативной и технической документации

1. Федеральный закон «О промышленной безопасности опасных производственных объектов» № 116-ФЗ от 21.07.97
2. «Правила проведения экспертизы промышленной безопасности», утверждены Постановлением Госгортехнадзора России от 06.11.98г. №64.
3. РД 12-608-03 Положение по проведению экспертизы промышленной безопасности на объектах газоснабжения.
4. ПБ 12-529-03 Правила безопасности систем газораспределения и газопотребления.
5. СНиП 42-01-02 «Газораспределительные системы».
6. СНиП 3.01.01-85* Организация строительного производства.
7. СНиП 11-04-03 Инструкция о порядке разработки, согласования, экспертизы и утверждения градостроительной документации.
8. СНиП 2.01.07- 85 Нагрузки и воздействия.
9. СНиП 2.07.01- 89* Градостроительство. Планировка и застройка городских и сельских поселений.
10. СНиП 111-4-80 Техника безопасности в строительстве.
11. СНиП 2.04.12- 86 Расчет на прочность.
12. СНиП II-89- 80* Генеральные планы промышленных предприятий.
13. СНиП 2.01.01- 82 Строительная климатология и геофизика.
14. СНиП 2.01.02- 85* Противопожарные нормы.
15. СП 42-101-2003 Общие положения по проектированию и строительству газораспределительных систем из металлических и полиэтиленовых труб.
16. СП 42-103-2003 Проектирование и строительство газопроводов из полиэтиленовых труб и реконструкция изношенных газопроводов.
17. ГОСТ 21.610-85 СПДС. Газоснабжение. Наружные газопроводы.
18. ГОСТ 21.101-97 Основные требования к проектной и рабочей документации.

ФЕДЕРАЛЬНАЯ СЛУЖБА
ПО ЭКОЛОГИЧЕСКОМУ, ТЕХНОЛОГИЧЕСКОМУ И АТОМНОМУ НАДЗОРУ

ЛИЦЕНЗИЯ

(Переоформление лицензии № ДЭ-00-007219 от 28.03.2007)

№ ДЭ-00-007219 (ДКПС) от 19 декабря 2008 г.

На осуществление деятельности

Деятельность по проведению экспертизы промышленной безопасности
(конкретный вид лицензируемой деятельности)

[проведение экспертизы проектной документации на разработку, строительство, расширение, реконструкцию, техническое перевооружение, консервацию и ликвидацию опасного производственного объекта; проведение экспертизы технических устройств, применяемых на опасном производственном объекте; проведение экспертизы зданий и сооружений на опасном производственном объекте; проведение экспертизы иных документов, связанных с эксплуатацией опасных производственных объектов]

Настоящая лицензия предоставлена юридическому лицу

Автономная некоммерческая организация сертификации продукции "АКАДЕММАШ"
(полное наименование юридического лица с указанием организационно-правовой формы)

АНО сертификации продукции "АКАДЕММАШ"
(сокращенное наименование юридического лица)

Автономная некоммерческая организация сертификации продукции "АКАДЕММАШ"
(фирменное наименование юридического лица)

Основной государственный регистрационный номер записи о государственной регистрации юридического лица 1057749551947

Серия А В № 185895

(оборотная сторона)

Идентификационный номер налогоплательщика 7737509096

Место нахождения

Москва, Дербеневская набережная, д. 11

(адрес места нахождения юридического лица)

Места осуществления лицензируемого вида деятельности
[Российская Федерация]

Настоящая лицензия предоставлена на срок до 28 марта 2012 г.
на основании решения лицензирующего органа от 19 декабря 2008 г.
№ приказа 46-лп

Руководитель Н.Г. Кутьин

(должность уполномоченного лица) (подпись) (Ф.И.О. уполномоченного лица)

М.П.

Копия квалификационного удостоверения эксперта АНО сертификации продукции «АКАДЕММАШ» проводившего экспертизу промышленной безопасности

№ НОА - 034
ISO/IEC 17024

СИСТЕМА АККРЕДИТАЦИИ В ОБЛАСТИ ПРОМЫШЛЕННОЙ БЕЗОПАСНОСТИ

Независимый орган по аттестации экспертов

ООО «НТО Промышленная безопасность»

Квалификационное удостоверение эксперта высшей квалификации

№ НОА-034-0472

Трапезников
(фамилия)

Юрий
(имя)

Владимирович
(отчество)

Аттестован(а) в соответствии с «Правилами аттестации экспертов» (СДА-12) в качестве **эксперта высшей квалификации** Единой системы оценки соответствия **объектов газоснабжения** с правом выполнения расчетов остаточного ресурса.

Срок действия квалификационного удостоверения № НОА-034-0472 согласно протоколу (от 15.05.2008г № 51) до 15.05.2011г.

Область аттестации:
1.7(1.7.1-1.7.9); 2.7(2.7.1-2.7.13); 5 (5.10)
(указываются коды областей аттестации в соответствии с Перечнем областей аккредитации)

Руководитель органа по аттестации экспертов (подпись) **Сорокин А.А.**

Представитель Ростехнадзора (подпись) **Феоктистов А.А.**

М. П..

Прошито и пронумеровано

16 (шестнадцать) листов

Руководитель экспертной организации

Васков В.М.

подпись м.п.